3. Указания по технике безопасности

- Не производить никаких работ со светильником при поданном на него напряжении.
- Запрещается эксплуатация светильника без защитного заземления.
- Рабочее положение светильника должно исключать возможность смотреть на источник света с расстояния менее 0,5 м.
- Запрещается эксплуатация светильника с повреждённой оптикой.
- Запрещается самостоятельно производить разборку, ремонт или модификацию светильника. В случае возникновения неисправности необходимо сразу отключить светильник от питающей сети.

Светильник прошёл высоковольтное испытание на электрическую прочность изоляции на основании требований ГОСТ Р МЭК 60598-1.

- Запрещается накрывать светильник теплоизолирующим материалом.

4. Правила эксплуатации и установка

Эксплуатация светильника должна производиться в соответствии с «Правилами технической эксплуатации электроустановок потребителей».

Установку, чистку светильника и замену компонентов производить только при отключенном питании. Очистку оптики светильника производить по мере его загрязнения, мягкой тканью, смоченной в мыльном растворе.

5. Схема электрическая подключения

2-х секционный

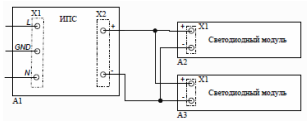

3-х секционный

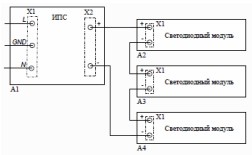

4-х секционный

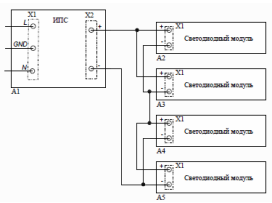

6. Условия гарантии

6.1. Завод-изготовитель обязуется безвозмездно отремонтировать или заменить светильник, вышедший из строя не по вине покупателя в условиях нормальной эксплуатации, в течение гарантийного срока.

6.2. Светильник является обслуживаемым прибором. При установке светильника необходимо предусмотреть возможность свободного доступа для его обслуживания или ремонта. Завод-производитель не несёт ответственности и не компенсирует затраты, связанные со строительно-монтажными работами и наймом специальной техники при отсутствии свободного доступа к светильнику для его обслуживания или ремонта.

6.3. Гарантийный срок – 60 месяцев с даты поставки светильника.

6.4. Гарантийные обязательства не признаются в отношении изменения оттенков окрашенных поверхностей и пластиковых частей в процессе эксплуатации.

6.5. Световой поток в течение гарантийного срока сохраняется на уровне не ниже 80% от заявляемого номинального светового потока, значение коррелированной цветовой температуры и область допустимых значений коррелированной цветовой температуры в течение гарантийного срока - согласно приведённым в ГОСТ Р 54350.

6.6. Гарантия сохраняется в течение указанного срока при условии, что сборка, монтаж и эксплуатация светильников производится специально обученным техническим персоналом и в соответствии с паспортом на изделие.

6.7. Срок службы светильников в нормальных климатических условиях при соблюдении правил монтажа и эксплуатации составляет: 8 лет – для светильников, корпус и/или оптическая часть (рассеиватель) которых изготовлены из полимерных материалов. 10 лет – для остальных светильников.

6.8. Производитель оставляет за собой право на внесение изменений в конструкцию изделия улучшающие потребительские свойства. Кроме того, производитель не несёт ответственности за возможные опечатки и ошибки, возникшие при печати.

6.9. Хранение и транспортировка. Светильники должны храниться в закрытых сухих, проветриваемых помещениях при температуре от -25 до +50°С и относительной влажности не более 80%. Не допускать воздействия влаги. Транспортировать в упаковке производителя любым видом транспорта при условии защиты от механических повреждений и непосредственного воздействия атмосферных осадков.

ПАСПОРТ

FP 150

СВЕТИЛЬНИК СВЕТОДИОДНЫЙ СЕКЦИОННЫЙ

FAROS

Группа компаний «Фарос»
Россия, 432063, Ульяновск
ул. Гончарова, 23/11
8 800 350 48 47
info@farosled.ru
www.faros.ru

Информация, представленная в данном паспорте, является собственностью ООО «Техника» (ГК «Фарос»). Запрещено копирование и тиражирование паспорта целиком либо его частей в любом формате без письменного разрешения компании ООО «Техника» (ГК «Фарос»).

1. Назначение и общие сведения

Светильник на полупроводниковых источниках света (светодиодах) предназначен для освещения общественных зданий, сооружений, периметров и прилегающих территорий, дорог (не магистраль). Устанавливается при помощи цилиндрической балки, так же в подвесном варианте.

Отличительной особенностью этой серии светильников является возможность быстрого извлечения, вышедшего из строя светодиодного модуля светильника без демонтажа светильника с консоли, простота в установке, возможность быстрого извлечения источника питания без демонтажа светильника с консоли.

Светильник соответствует требованиям безопасности ТР ТС 004/2011 «О безопасности низковольтного оборудования», ТР ТС 020/2011 «Электромагнитная совместимость технических средств», ГОСТ CISPR 15 (напряжение индустриальных радиопомех) и ГОСТ Р 51317.3.2 (гармонические составляющие тока).

2. Основные технические характеристики

Габаритные размеры, Д х Ш х В, мм	396/496/596 x 153 x 80
Масса нетто, кг	3,1/4/5
Предельный диапазон входных напряжений, В[1]	176-264
Частота, Гц	50
Коэффициент мощности	>0,95
Класс светораспределения по ГОСТ Р 54350 Р - 2015	П[2]
Тип кривой силы света по ГОСТ Р 54350 Р - 2015	Л[2]
Световая эффективность лм/Вт	>115
Индекс цветопередачи, CRI	>75
Пульсация светового потока, %	<1
Класс защиты от поражения электрическим током	1
Срок службы светодиодов, часов	50 000
Степень защиты светильника от воздействия окружающей среды по ГОСТ 14254 (IEC 60529:2013)	IP66
Группа условий эксплуатации в части взаимодействия механических факторов по ГОСТ 17516-72	М3
Климатическое исполнение	УХЛ1
Материал оптики	Полиметилметакрилат
Материал корпуса	Алюминий
Цвет корпуса	Серый
Текстура покрытия корпуса	Матовый

[1] Питающая сеть должна быть защищена от коммутационных и грозовых импульсных помех. Качество электроэнергии должно соответствовать ГОСТ 32144

[2] В зависимости от маркировки

Расшифровка обозначений на маркировке светильника

FP 150	150W	5000K	80x100° [3]
Серия	Мощность светильника, Ватт	Цветовая температура, Кельвин	Разновидность оптики

[3]В зависимости от маркировки

Габаритные размеры светильника:

FP 150 50W

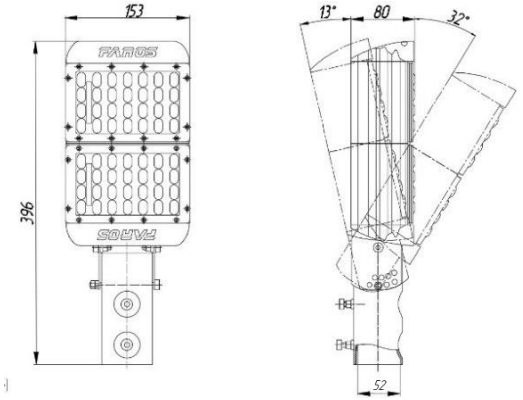

FP 150 75W

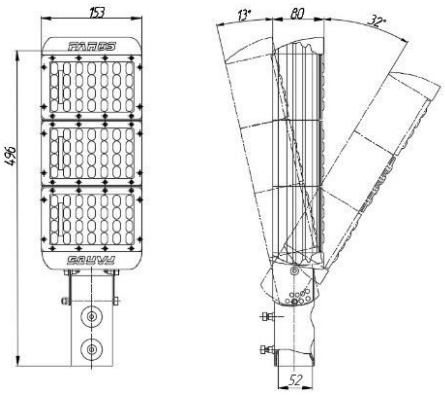

FP 150 100/125/150W

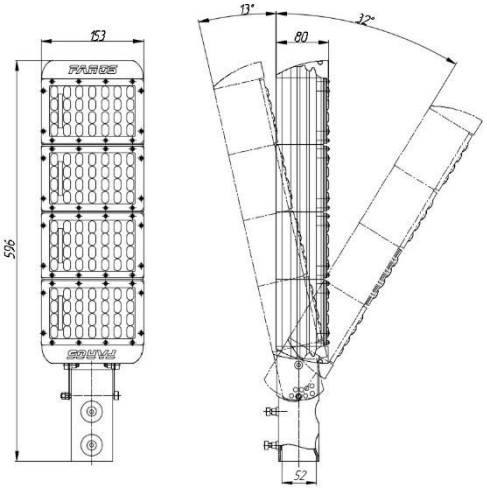

Общая схема

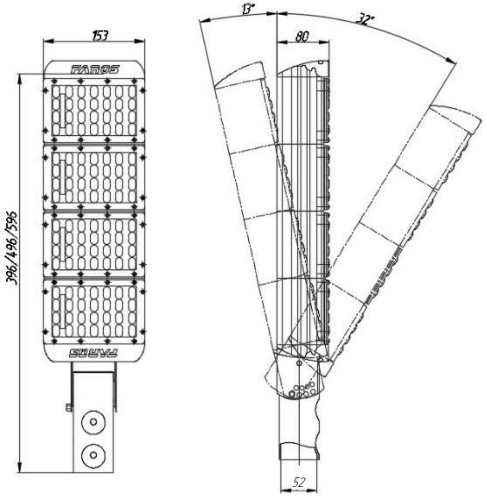

Комплектация[4]

В данный набор входит: светильник в сборе - 1 шт., упаковка - 1 шт., паспорт - 1 шт.

[4]В дополнительную комплектацию входит поворотный кронштейн.
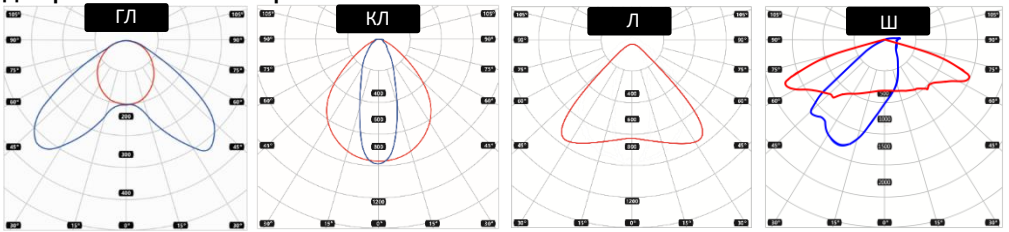
Диаграммы возможных кривых силы света